2021/03/08 14:21

最下部仕切り共通			材質 SUSｴｱﾍﾞﾝﾄ	板厚 1.50	1 枚	寸法 1829.00x914.00	ﾊﾟｰﾂ 寸法 1103.18x565.48	
ML2512HV-LC20B		ｸﾗﾝﾌﾟ					Z:RM0143 あ行	

エキスパートシステム様　　最下部仕切り共通

SUS430　2B　1.5t　50 個

エアベント

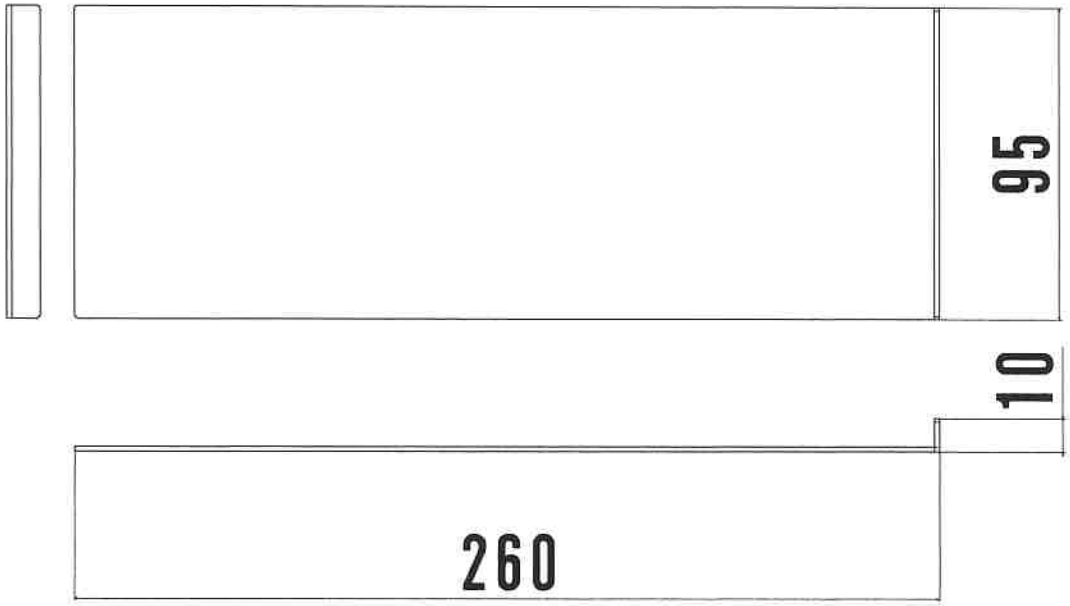

2021/03/08 14:21

天板共通			材質 SUSｴｱﾍﾞﾝﾄﾞ	板厚 1.50	1 枚	寸法 1829.00x914.00	ﾊﾟｰﾂ 寸法 1565.38x1918.76	
ML2512HV-LC20B		ｸﾗﾝﾌﾟ					Z:RM0143 あ行	

エキスパートシステム様　　天板共通

SUS430　2B　1.5 t　50 個

ｴｱﾍﾞﾝﾄﾞ

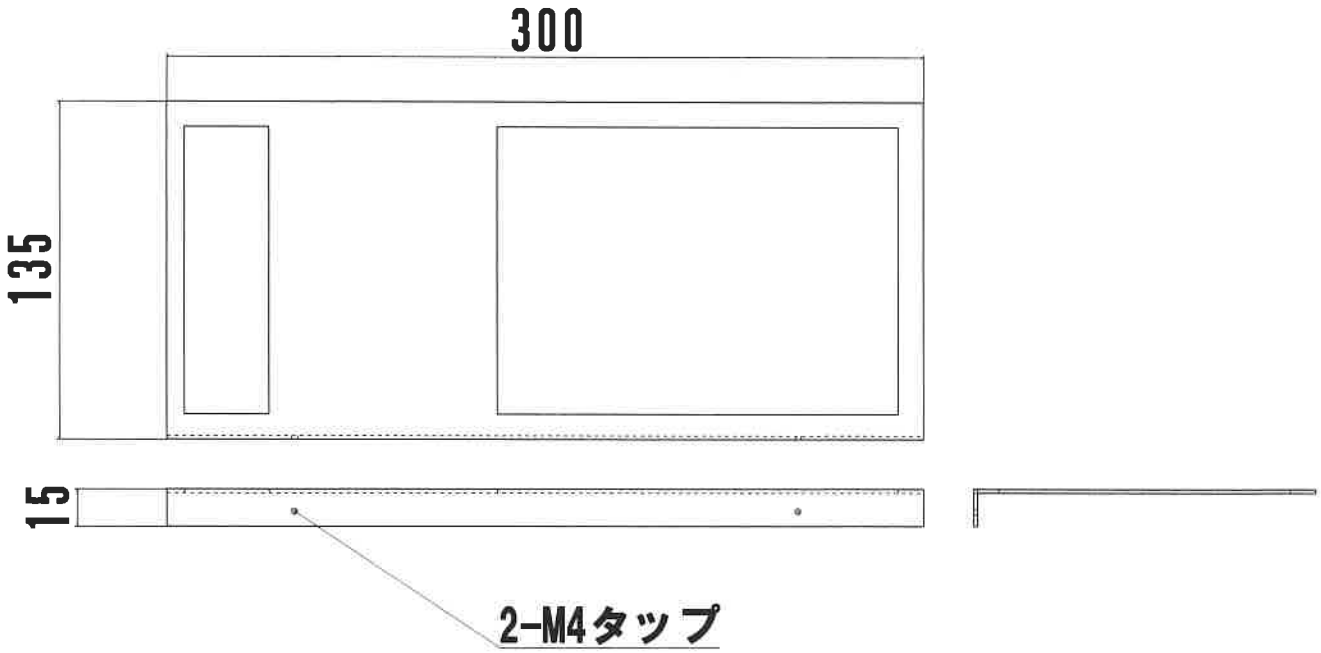

2021/03/08 14:22

仕切りA共通			材質 SUSｴｱﾍﾞﾝﾄ	板厚 1.50	1 枚	寸法 1829.00x914.00	ﾊﾟｰﾂ 寸法 1541.89x2066.67	
ML2512HV-LC20B		ｸﾗﾝﾌﾟ					Z:RM0143 あ行	

エキスパートシステム様　　仕切りA共通

SUS430　2B　1.5 t　100 個

ｴｱﾍﾞﾝﾄ

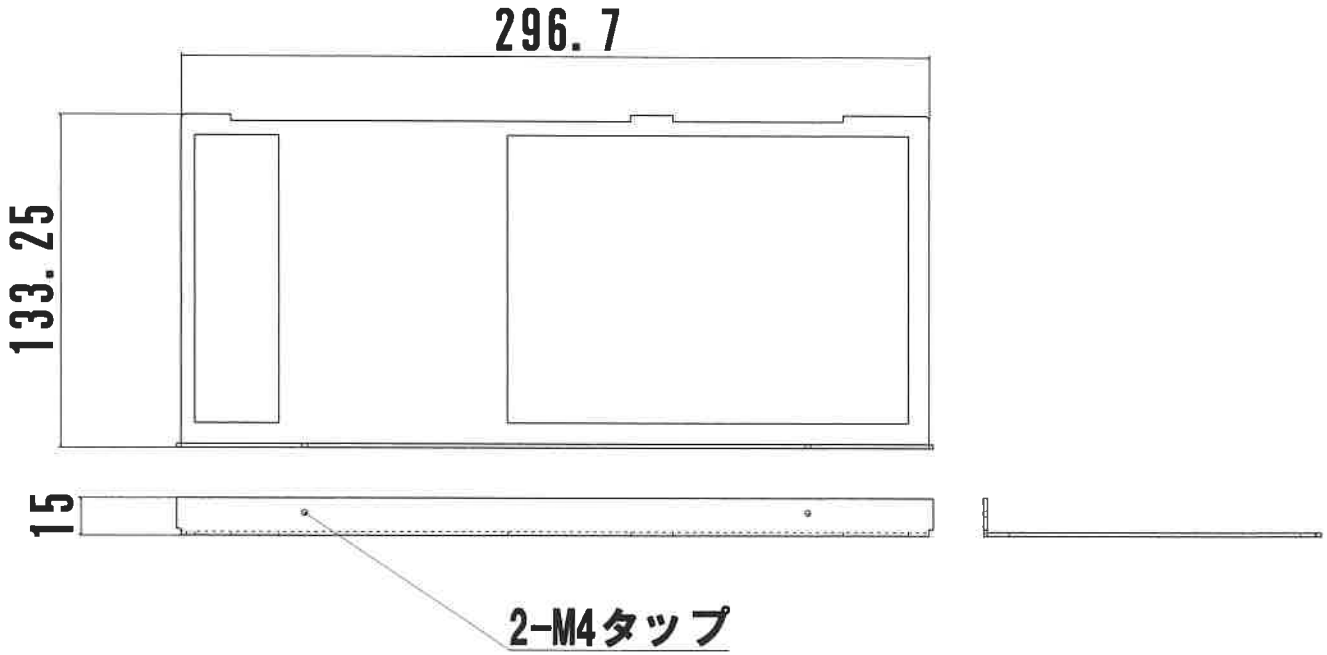

2021/03/08 14:22

仕切りB共通			材質 SUSｴｱﾍﾞﾝﾄﾞ	板厚 1.50	1 枚	寸法 1829.00x914.00	ﾊﾟｰﾂ 寸法 1533.63x2468.84	
ML2512HV-LC20B		ｸﾗﾝﾌﾟ					Z:RM0143 あ行	

エキスパートシステム様　　仕切りB共通

SUS430　2B　1.5t　50 個

ｴｱﾍﾞﾝﾄﾞ

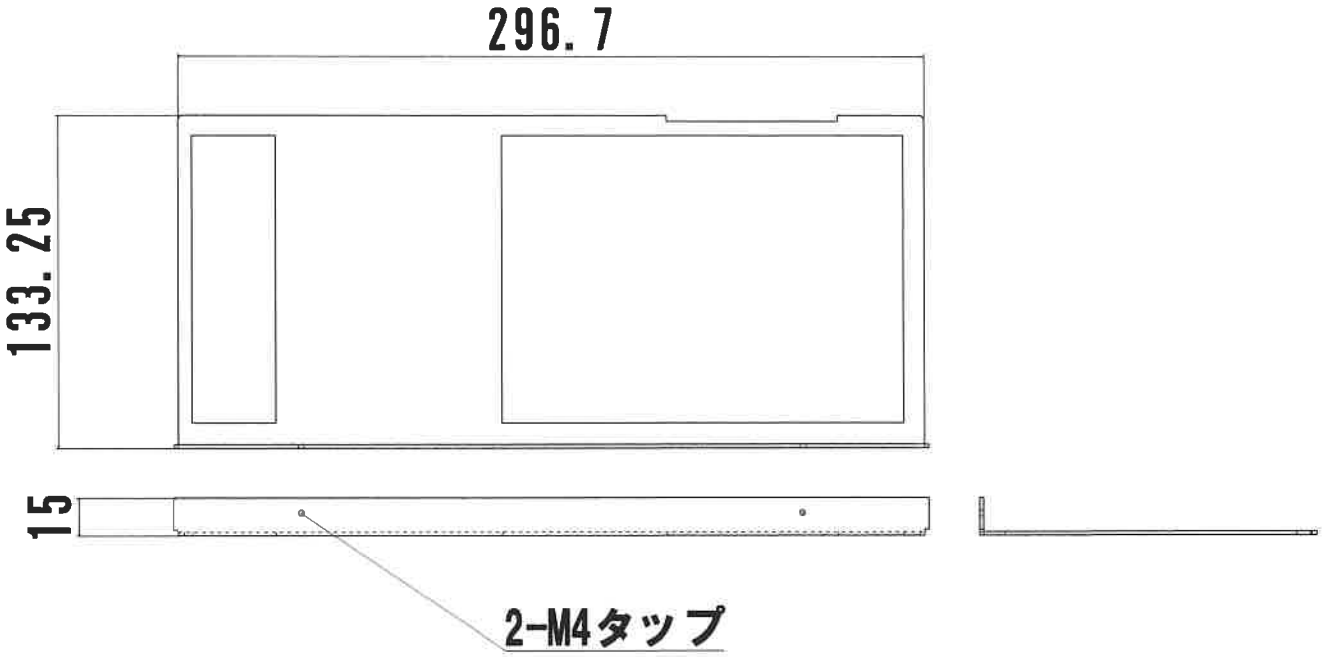

2021/03/08 14:22

仕切りC共通			材質 SUSｴｱﾍﾞﾝﾄﾞ	板厚 1.50	1 枚	寸法 1829.00x914.00	ﾊﾟｰﾂ 寸法 2472.18x3672.60	
ML2512HV-LC20B		ｸﾗﾝﾌﾟ					Z:RM0143 あ行	

エキスパートシステム様　　仕切りC共通

SUS430　2B　1.5 t　50 個

ｴｱﾍﾞﾝﾄﾞ

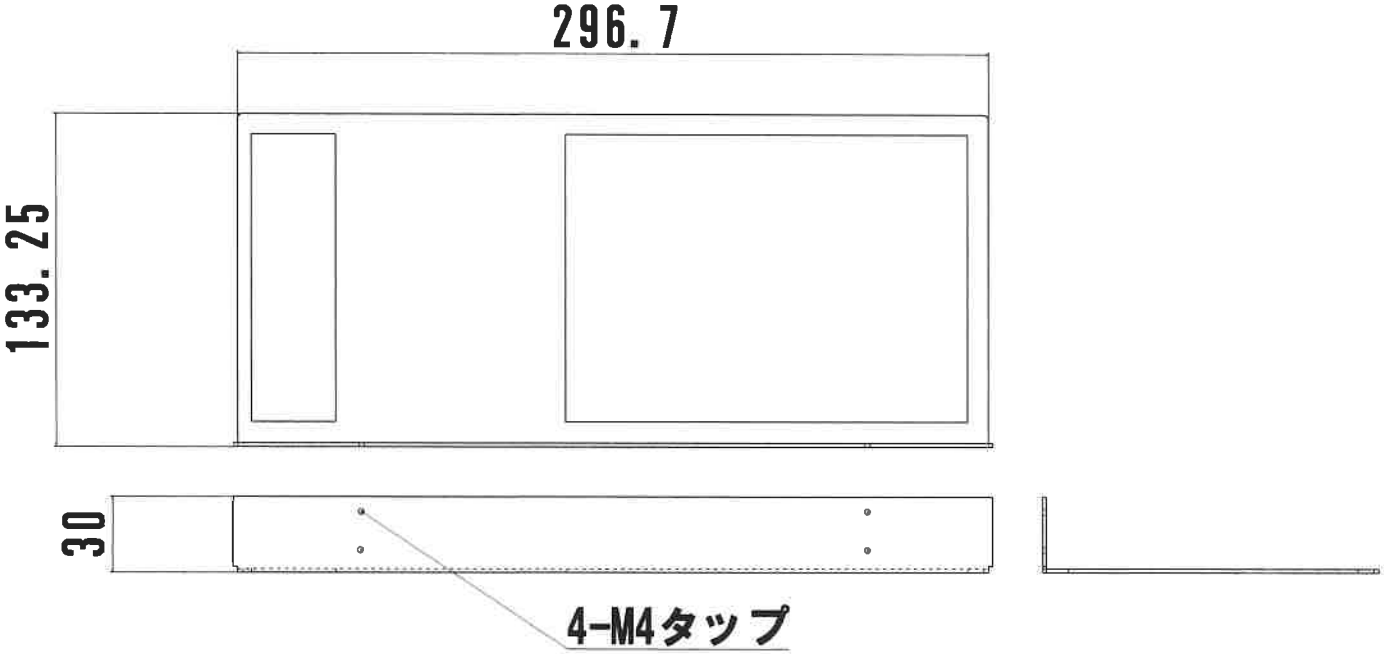

2021/03/08 14:22

側面上下金具共通			材質 SUSｴｱﾍﾞﾝﾄﾞ	板厚 1.50	1 枚	寸法 1829.00x914.00	ﾊﾟｰﾂ 寸法 697.99 x546.16	
ML2512HV-LC20B		ｸﾗﾝﾌﾟ					Z:RM0143 あ行	

エキスパートシステム様　SUS430　2B　1.5 t　ｴｱﾍﾞﾝﾄﾞ

側面上下金具共通　100 個

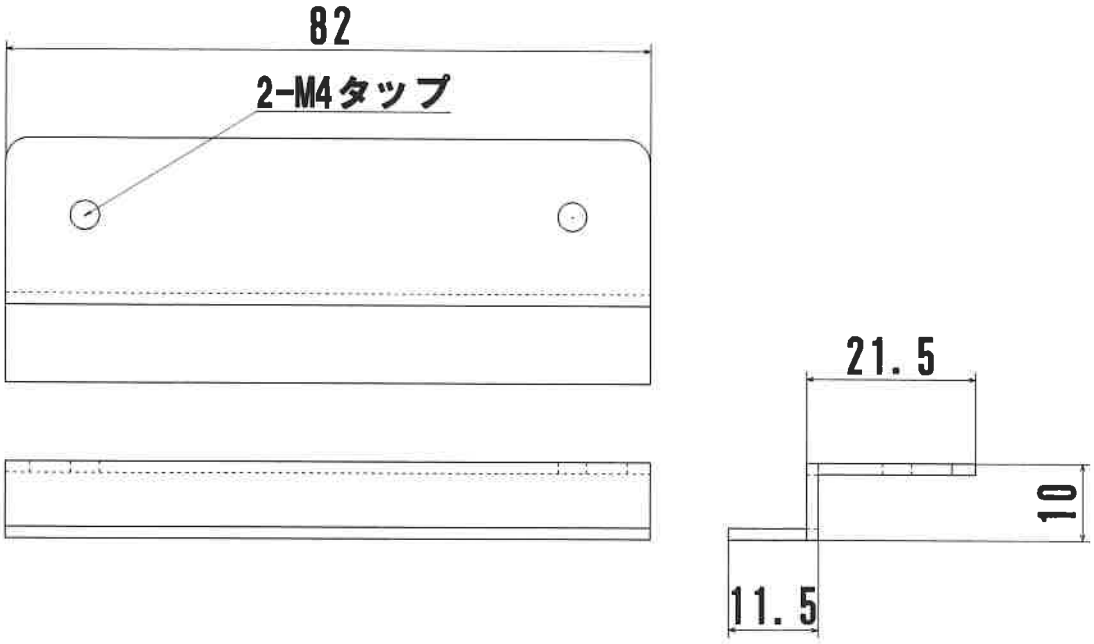

2021/03/08 14:23

長孔下金具共通			材質 SUSｴｱﾍﾞﾝﾄﾞ	板厚 1.50	1 枚	寸法 1829.00x914.00	ﾊﾟｰﾂ 寸法 519.47 x489.02	
ML2512HV-LC20B		ｸﾗﾝﾌﾟ					Z:RM0143 あ行	

エキスパートシステム様　SUS430　2B　1.5 t　ｴｱﾍﾞﾝﾄﾞ

長孔下金具共通　80 個

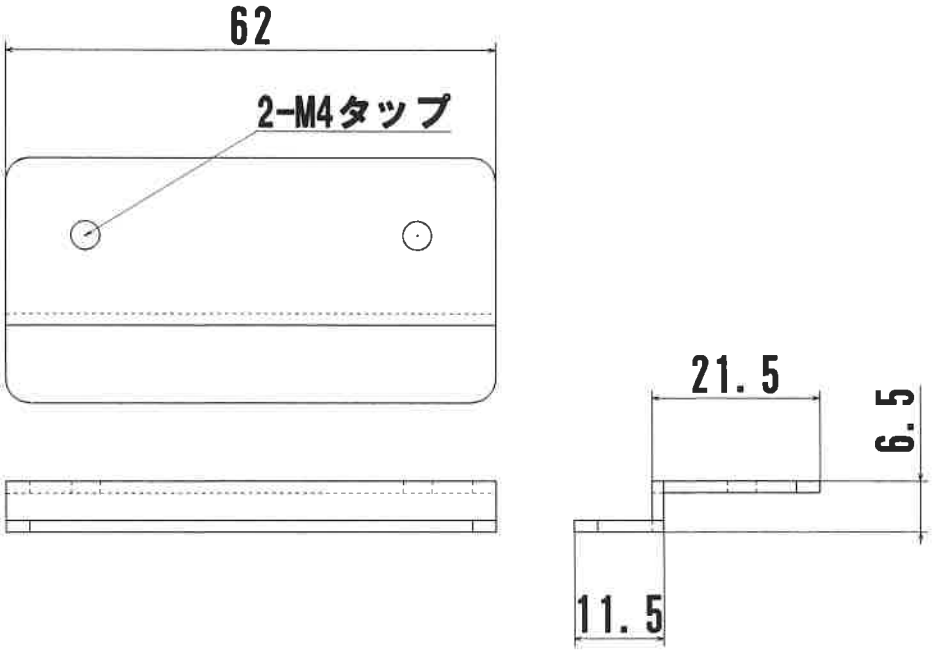

2021/03/08 14:23

長孔上金具共通			材質 SUSｴｱﾍﾞﾝﾄﾞ	板厚 1.50	1 枚	寸法 1829.00x914.00	ﾊﾟｰﾂ 寸法 448.09 x329.17	
ML2512HV-LC20B		ｸﾗﾝﾌﾟ					Z:RM0143 あ行	

エキスパートシステム様　SUS430　2B　1.5 t　ｴｱﾍﾞﾝﾄﾞ

長孔上金具共通　50 個

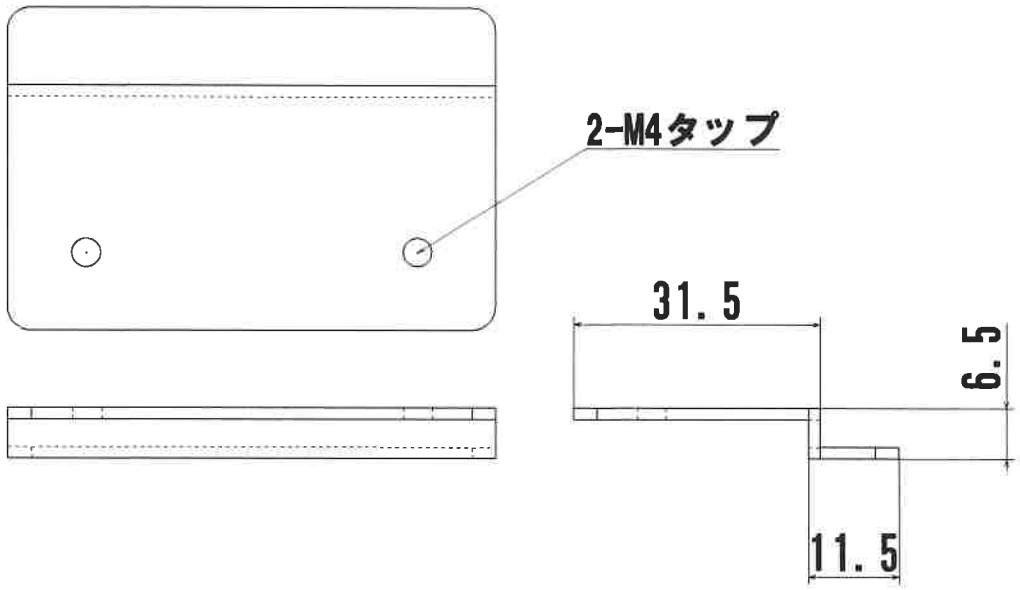

2021/03/08 14:23

大孔下金具共通			材質 SUSｴｱﾍﾞﾝﾄﾞ	板厚 1.50	1 枚	寸法 1829.00x914.00	ﾊﾟｰﾂ 寸法 610.04 x539.79	
ML2512HV-LC20B		ｸﾗﾝﾌﾟ					Z:RM0143 あ行	

エキスパートシステム様　SUS430　2B　1.5 t　エアベント

大孔下金具共通　50 個

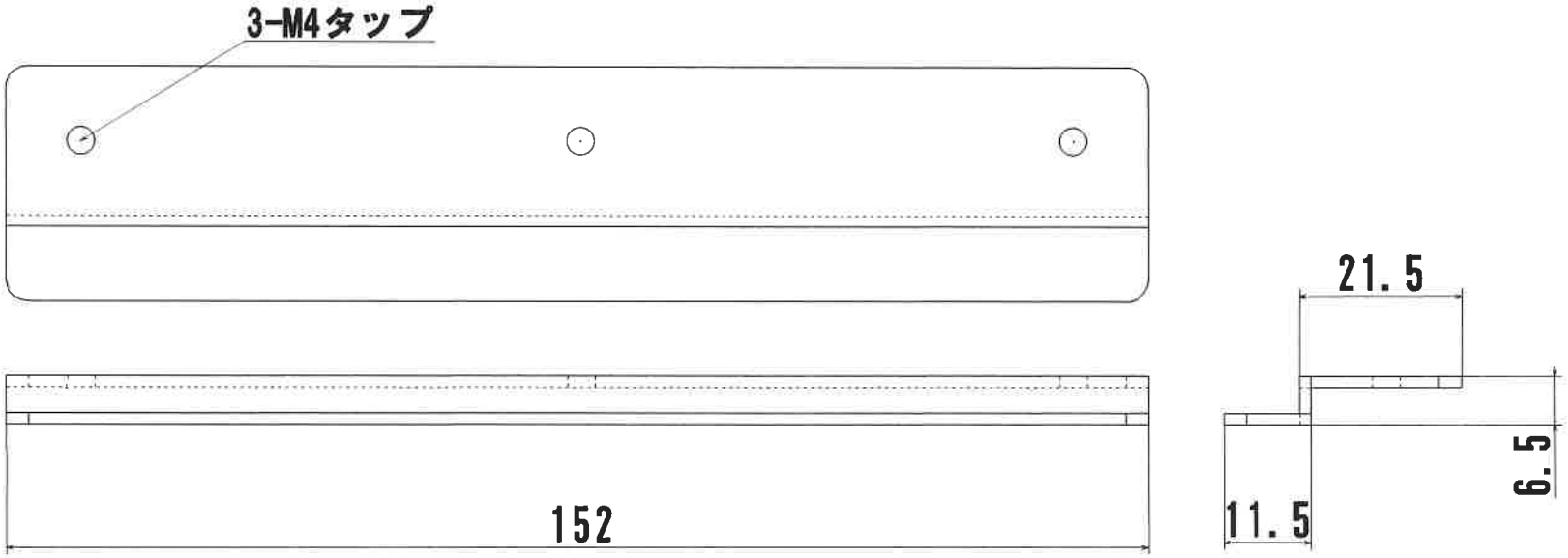

2021/03/08 14:23

大孔上金具共通			材質 SUSｴｱﾍﾞﾝﾄﾞ	板厚 1.50	1 枚	寸法 1829.00x914.00	ﾊﾟｰﾂ 寸法 622.01 x579.58	
ML2512HV-LC20B		ｸﾗﾝﾌﾟ					Z:RM0143 あ行	

エキスパートシステム様　SUS430　2B　1.5 t　ｴｱﾍﾞﾝﾄﾞ

大孔上金具共通　50 個

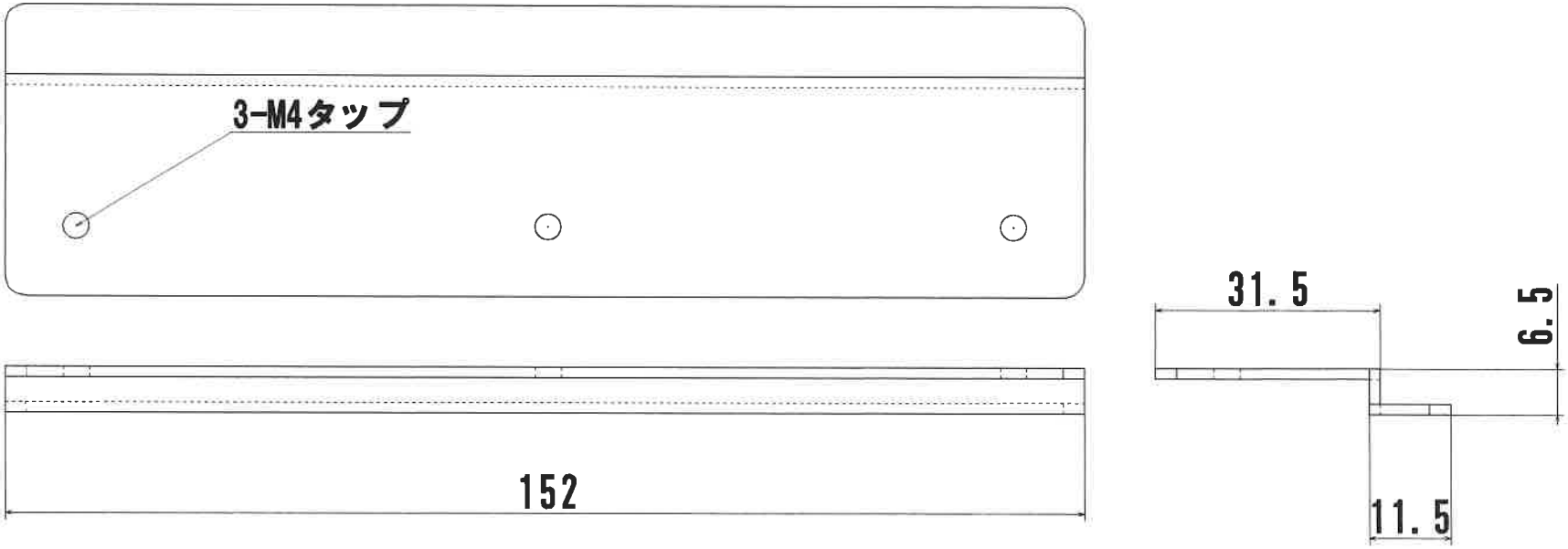

2021/03/08 14:24

ベース板共通			材質 SUSｴｱﾍﾞﾝﾄﾞ	板厚 3.00	1 枚	寸法 1829.00x914.00	ﾊﾟｰﾂ 寸法 2580.02x3857.74	
ML2512HV-LC20B		ｸﾗﾝﾌﾟ					Z:RM0143 あ行	

ｴｷｽﾊﾟｰﾄｼｽﾃﾑ様　ベース板共通　SUS430　3.0t　ｴｱﾍﾞﾝﾄﾞ

50 個　　4*8板で10個

曲げ方向注意！

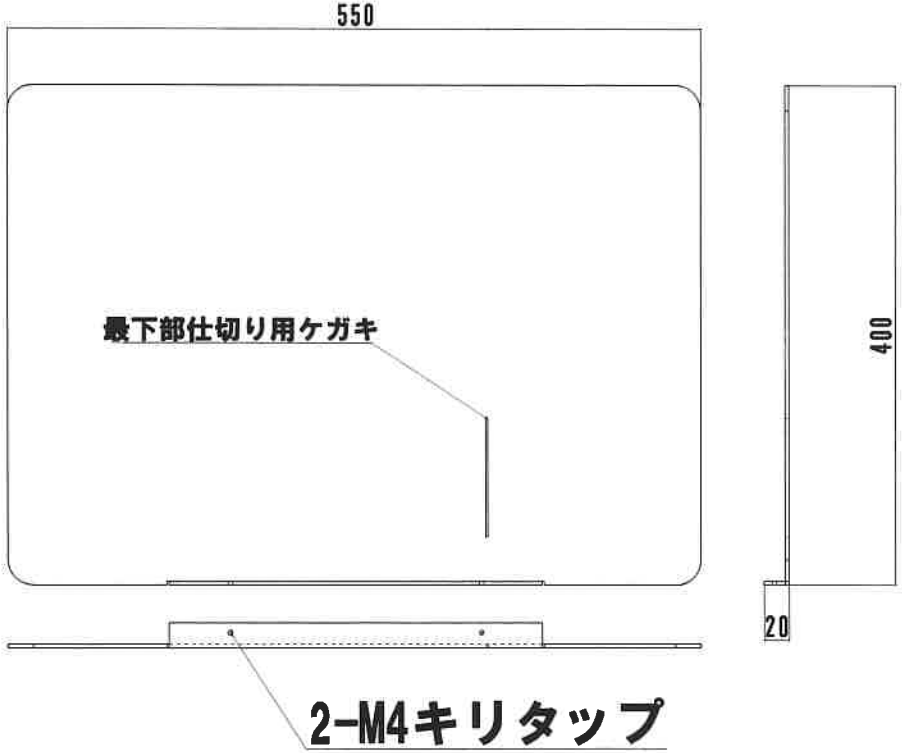

2021/03/08 14:24

扉下共通			材質 SUSｴｱﾍﾞﾝﾄﾞ	板厚 1.50	1 枚	寸法 1829.00x914.00	ﾊﾟｰﾂ 寸法 304.00 x315.50	
ML2512HV-LC20B		ｸﾗﾝﾌﾟ					Z:RM0143 あ行	

エキスパートシステム様　扉下共通
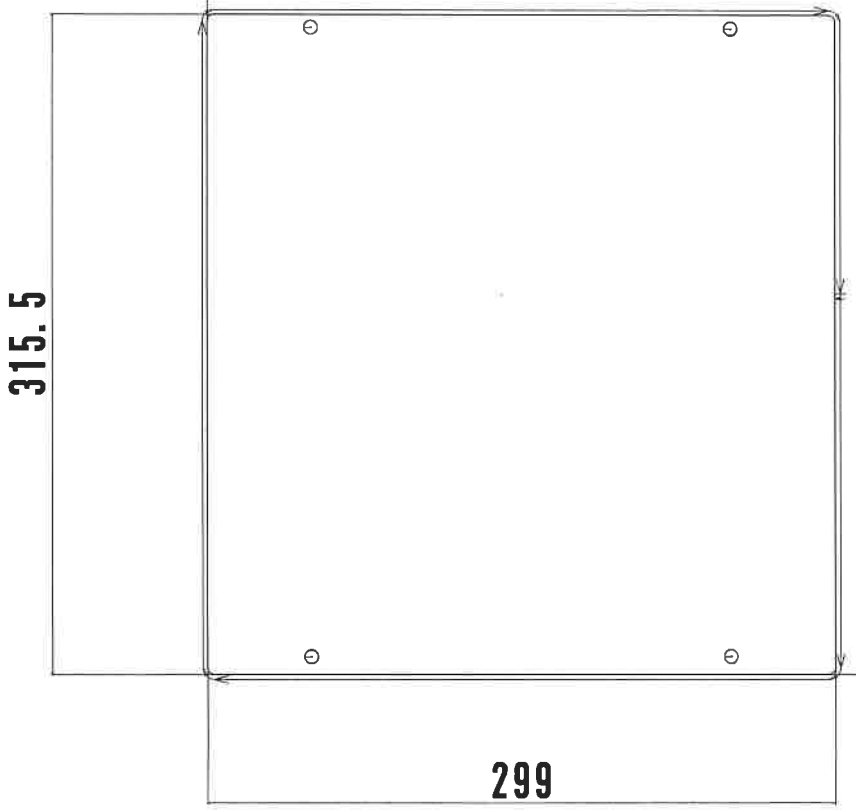
SUS430　2B　1.5 t　50 個